Комбо наборы

Наборы состоящие из цилиндров и насосов

Каждый включает в себя:

- ¼" 2м шланг высокого давления .
- ⅜" высокопоточную муфту
- Адаптер (только для моделей SP3).
- Манометр 63мм

Цилиндры простого действия	Цилиндры				Ручной P350	Ручной P1000	Ручной P2301	Ножной PA1500
	Тоннаж	Модель	Ход поршня (мм)	Высота в сжатом состоянии (мм)				
Цилиндры общего назначения	5 Тонн 45 kN	H0505	129	221	SP3-0505	-	-	-
	10 Тонн 101 kN	H1002	51	123	-	SP10-1002	-	SA15-1002
		H1004	102	174	-	SP10-1004	-	SA15-1004
		H1006	151	250	-	SP10-1006	-	SA15-1006
		HT1006	151	291	-	SP10-1006T	-	SA15-1006T
		H1010	253	352	-	SP10-1010	-	SA15-1010
		HT1010	253	393	-	SP10-1010T	-	SA15-1010T
	15 Тонн 141 kN	H1504	101	200	-	SP10-1504	-	SA15-1504
		H1506	152	270	-	SP10-1506	-	SA15-1506
	25 Тонн 232 kN	H2502	51	168	-	SP10-2502	-	SA15-2502
		H2504	102	219	-	SP10-2504	-	SA15-2504
		H2506	155	272	-	SP10-2506	-	SA15-2506
		H2508	206	323	-	-	SP23-2508	SA15-2508
		H2514	362	476	-	-	SP23-2514	SA15-2514
	55 Тонн 495 kN	H5506	159	283	-	-	SP23-5506	SA15-5506
	100 Тонн 929 kN	H10002	51	219	-	-	SP23-10002	-
Плоские цилиндры	5 Тонн 45 kN	HF0503*	6	32	SP3-0503F	-	-	-
		HF0503B *	6	32	SP3-0503B	-	-	-
	10 Тонн 104 kN	HF1005	11	43	SP3-1005F	-	-	-
		HF1005B	11	43	SP3-1005B	-	-	-
	20 Тонн 194 kN	HF2005	11	51	SP3-2005F	-	-	-
		HF2005B	11	51	SP3-2005B	-	-	-
	30 Тонн 287 kN	HF3005	13	59	SP3-3005F	-	-	-
		HF3005B	13	59	SP3-3005B	-	-	-
	50 Тонн 445 kN	HF5006	16	67	SP3-5006F	-	-	-
		HF5006B	16	67	SP3-5006B	-	-	-
	75 Тонн 726 kN	HF7506	16	80	SP3-7506F	-	-	-
	100 Тонн 886 kN	HF10006	16	86	SP3-10006F	-	-	-
	150 Тонн 1384 kN	HF15006	16	100	-	SP10-15006F	-	-

** Цилиндр HF0503 комплектуется с муфтой CR38M*

Здесь мы видим, что наш комбинированный комплект SA15-3002L готов для работы.

Комбо наборы

Комплекты состоящие из цилиндров и насосов

Цилиндры простого действия	Цилиндры				Ручной P350	Ручной P1000	Ручной P2301	Ножной PA1500
	Тоннаж	Модель	Ход поршня (мм)	Высота в сжатом состоянии (мм)				
Цилиндры с отверстием	12 Тонн 131 kN	HC1201T	8	60	SP3-1201T	-	-	-
		HC1202	41	120	SP3-1202T	-	-	-
		HC1202XT	41	120	SP3-1202XT	-	-	-
		HC1203XT	76	184	-	SP10-1203XT	-	-
	20 Тонн 221 kN	HC2002T	51	162	-	SP10-2002T	-	SA15-2002T
	30 Тонн 285 kN	HC3002T	64	179	-	SP10-3002T	-	-
		HC3006T	155	331	-	SP10-3006T	-	SA15-3006T
	60 Тонн 589 kN	HC6003T	76	248	-	SP10-6003T	-	SA15-6003T
		HC6006T	152	324	-	-	SP23-6006T	SA15-6006T
	100 Тонн 1000 kN	HC10003T	76	254	-	-	SP23-10003T	SA15-10003T
Низкопрофильные	10 Тонн 106 kN	HL1001	38	88	SP3-1001L	SP10-1001L	-	SA15-1001L
	20 Тонн 197 kN	HL2002	44	99	SP3-2002L	SP10-2002L	-	SA15-2002L
	30Тонн 293 kN	HL3002	62	117	SP3-3002L	SP10-3002L	-	SA15-3002L
	50 Тонн 445 kN	HL5002	60	122	-	SP10-5002L	-	SA15-5002L
	100 Тонн 886 kN	HL10002	57	141	-	SP10-10002L	SP23-10002L	SA15-10002L
Цилиндры с контргайкой	55 Тонн 495 kN	HLN5502	50	165	-	-	SP23-5502LN	SA15-5502LN
		HLN5504	100	213	-	-	SP23-5504LN	SA15-5504LN
		HLN5506	150	264	-	-	SP23-5506LN	SA15-5506LN
Алюминиевые цилиндры	30 Тонн 309 kN	HU3002	51	165	SP3-3002U	-	-	SA15-3002U
		HU3006	152	267	-	SP10-3006U	-	SA15-3006U
	55 Тонн 496 kN	HU5506	152	267	-	-	SP23-5006U	SA15-5006U

** Цилиндры HF0503 комплектуются с муфтой CR38M*

Клапаны управления потоком

Допустимое давление 700 BAR

CVN1 и CVN3

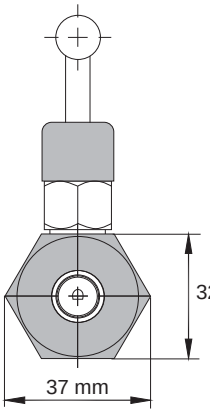

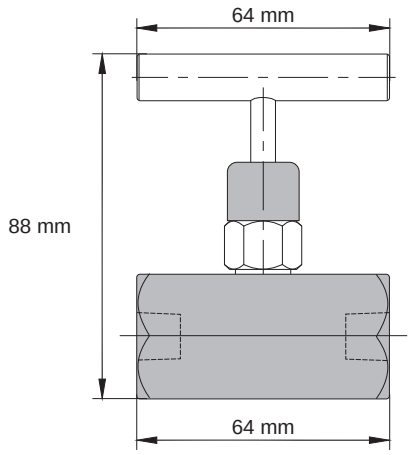

CVC3

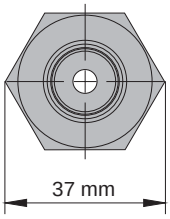

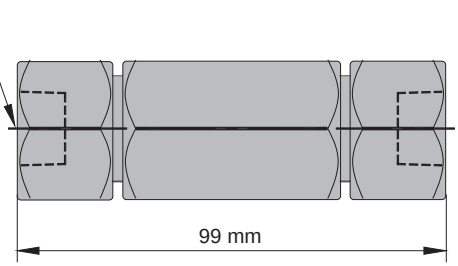

CVP3

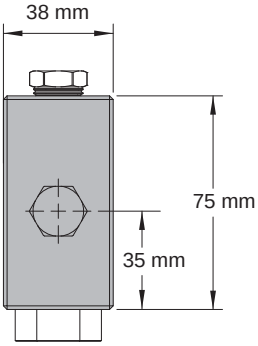

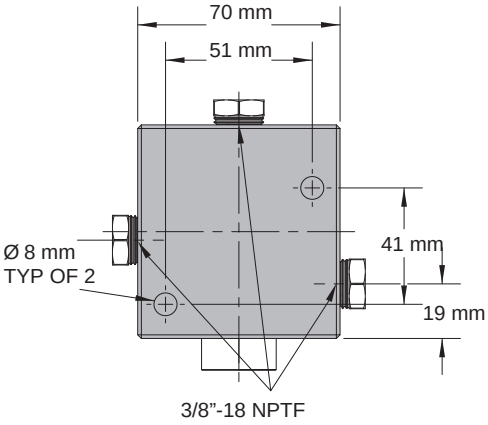

Тип	Модель	Порты	Характеристики	Схема работы
Игольчатый	CVN1	¼"-18NPTF	Контролирует скорость цилиндра и действует как временный отсечной клапан	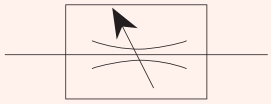
	CVN3	⅜"-18NPTF		
Контрольный	CVC3	⅜"-18NPTF	Позволяет направлять поток только в одном направлении	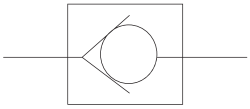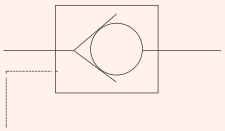
Контрольный обратный	CVP3	⅜"-18NPTF	Устанавливается на одной линии с цилиндром, который будет удерживать давление в случае потери давления в системе. Чаще всего используется на цилиндрах двойного действия. Коэффициент пилотного давления 15% или 6,5: 1