Сверхмощные пресса

Отлично подходят для запрессовки, выпрессовки и выпрямления

- Мультипозиционная конструкция для регуливки рабочей высоты
- Установлена лебедка для более легкой настройки
- Двухскоростные насосы для более быстрой работы
- Возможность регулировки цилиндра по ширине
- Манометр показывает усилие в метрических тоннах

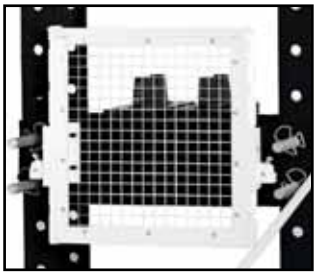

61015, 61030 или 61050
Защитная решетка

61304

61504

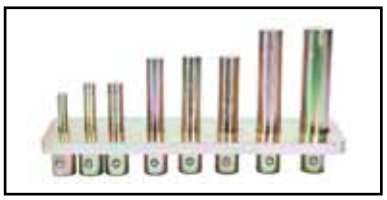

61025
Набор удлинителей

Ручная лебедка

Сверхмощные пресса

Отлично подходят для запрессовки, выпрессовки и выпрямления

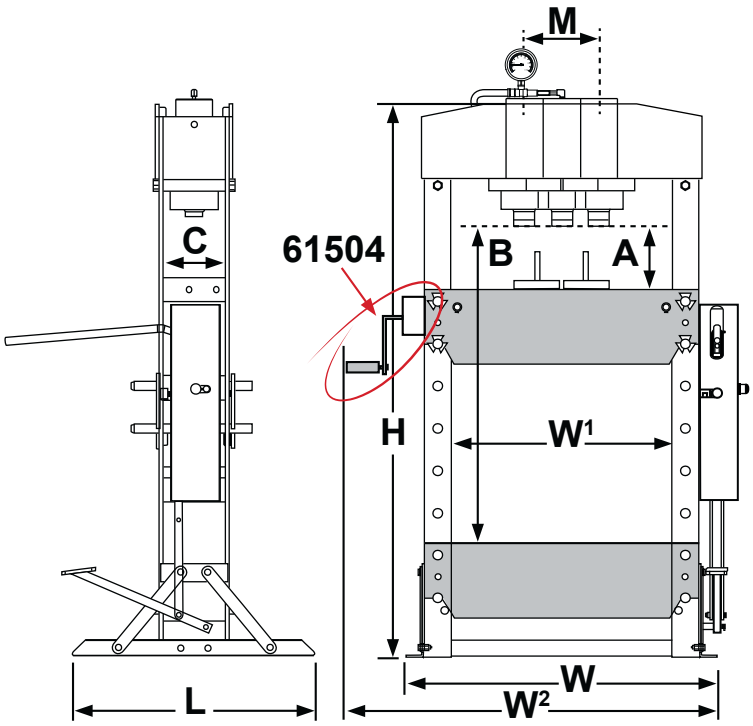

61154

61204

61304

61504

Модель	Тоннаж	Ход поршня	A (mm)	B (mm)	C (mm)	M (mm)	L (mm)	W (mm)	W1 (mm)	W2 (mm)	H (mm)	Вес (kg)	Защитная решетка
61154	15 Тонн 149 kN	160	168	980	160	160	540	700	500	-	1727	92	61015
61204	20 Тонн 199 kN	185	35	912	176	176	540	730	510	-	1713	112	61015
61304	30 Тонн 298 kN	160	151	1031	200	200	700	795	535	-	1772	167	61030
61504	50 Тонн 498 kN	200	69	1048	245	245	800	1030	730	748	1830	298	61050

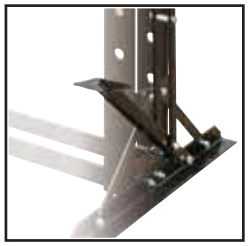

Гидравлические ручные пресса

С легкой системой подъема рабочего стола

- Противовес позволяет легко и быстро позиционировать рабочий стол ↑↓
- Разработан для снятия оператора с физических нагрузок при подъеме рабочего стола.
- Поставляется с двухскоростным насосом и ходом штока 200мм
- Насос приводится в действие вручную или ногой

Модель	Тоннаж	A (мм)	B (мм)	C (мм)	D (мм)	E (мм)	W (мм)	L (мм)	Вес (кг)
SMS3108	30 Тонн	2050	1100	710	200	1150	150	650	300
SMS5108	50 Тонн	2130	1200	810	200	1150	180	750	400

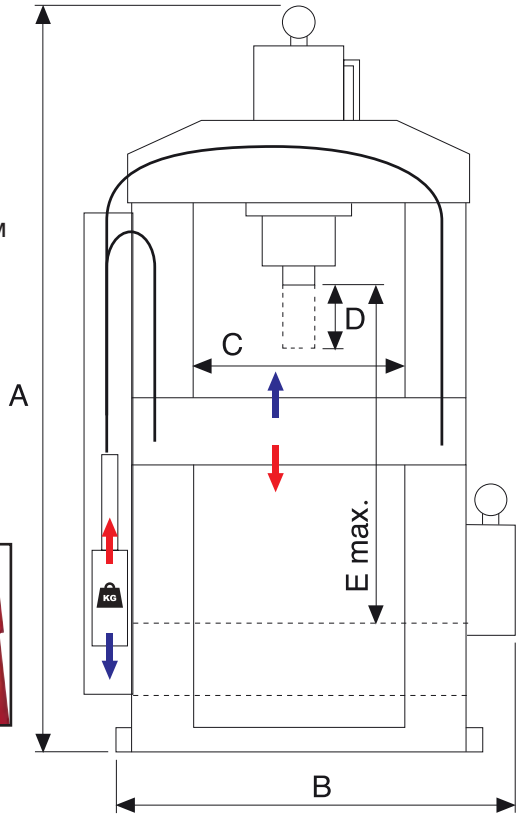

Проставка

Фиксаторы

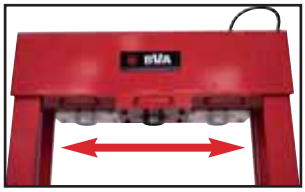

Цилиндр подвижен

Безопасность
Практика показывает, что лучше использовать не больше 80% указанной мощности.

Опционально

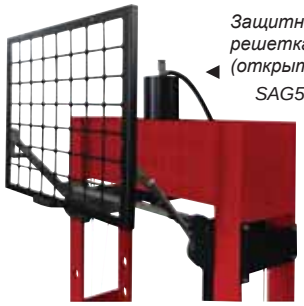

Защитная решетка (открыта)
SAG51

Защитная решетка (закрыта)
SAG51

Набор адаптеров SAP31/SAP51

Адаптер | 15 мм | 20 мм | 25 мм | 30 мм | 35 мм

Электрические пресса

Электрические пресса с контроллером

SDE10013

- Новая серия электрических прессов с цилиндром двойного действия.
- Все пресса поставляются с проставкой и фиксаторами
- Лебедка для подъема рабочего стола входит в комплект прессов.
- Простое и гибкое управление с помощью пульта дистанционного управления.

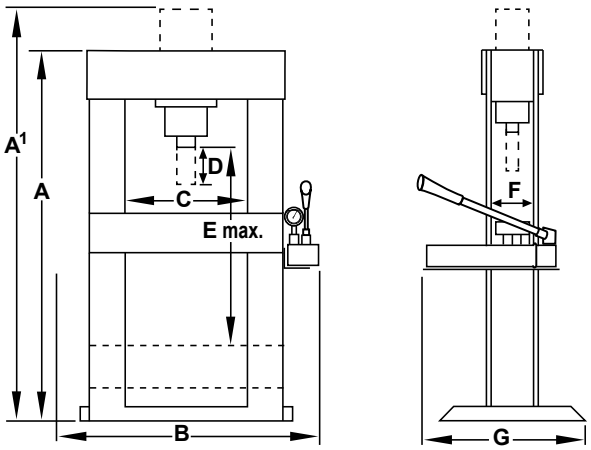

Модель	Цилиндр	Насос	A (мм)	A1 (мм)	B (мм)	C (мм)	D (мм)	E (мм)	F (мм)	G (мм)	Вес (кг)
SED5513	HD5513	PE0501	2000	2160	1580	785	335	1260	180	750	440
SED10013	HD10013	PE1002	2100	2210	1900	1025	333	1150	270	850	1220

Электрические пресса

- Безопасная работа двумя руками
- Мигающий индикатор - при работе.

Модель	Цилиндр	Насос	A (мм)	A1 (мм)	B (мм)	C (мм)	D (мм)	E (мм)	F (мм)	G (мм)	Вес (кг)
SEC5513	HD5513	PE0501	2000	2160	1580	785	335	1260	180	750	440
SEC10013	HD10013	PE1002	2100	2210	1900	1025	333	1150	270	850	1220

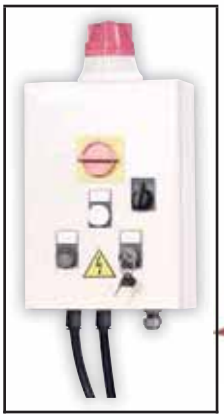

SEC10013

Punch Plate

Winch

Arbor Plates