Таблица соответствия для ручных насосов

Ручные насосы

- Сопоставьте длину хода поршня с мощностью вашего цилиндра, чтобы подобрать необходимый ручной насос

Ход поршня (мм)	Грузоподъемность							
	5 Тонн 44 kN	10 Тонн 89 kN	15 Тонн 133 kN	25 Тонн 222 kN	30 Тонн 267 kN	55 Тонн 489 kN	75 Тонн 667 kN	100 Тонн 890 kN
< 25.4	0.69	-	-	-	-	-	-	-
25.40	1.00	2.24	3.14	5.14	6.49	10.99	16.10	20.57
50.80	2.00	4.48	6.28	10.28	12.98	21.98	32.20	41.14
76.20	3.00	6.72	9.42	15.42	19.47	32.97	48.30	61.71
101.60	4.00	8.96	12.56	20.56	25.96	43.96	64.40	82.28
127.00	5.00	11.20	15.70	25.70	32.45	54.95	80.50	102.85
152.40	6.00	13.44	18.84	30.84	38.94	65.94	96.60	123.42
177.80	7.00	15.68	21.98	35.98	45.43	76.93	112.70	143.99
203.20	8.00	17.92	25.12	41.12	51.92	87.92	128.80	164.56
228.60	9.00	20.16	28.26	46.26	58.41	98.91	144.90	185.13
254.00	10.00	22.40	31.40	51.40	64.90	109.90	161.00	205.70
304.80	12.00	26.88	37.68	61.68	77.80	131.88	193.20	246.84
330.20	13.00	29.12	40.82	66.82	84.37	142.87	209.30	267.41
355.60	14.00	31.36	43.96	71.96	90.86	153.86	225.40	287.98
Модель ручного насоса	P350 P601S	P1000 P1201		P2301 P2301M		P4301		P8701 P8701M

**Предлагаемая модель насоса основана на требованиях к цилиндру.*

Таблица совпадений

Воздушные, электрические и дизельные насосы

- Подберите длину хода поршня и мощность цилиндра, чтобы найти предложенный насос для работы с вашим оборудованием

Ход поршня (мм)	Грузоподъемность							
	5 Тонн 44 kN	10 Тонн 89 kN	15 Тонн 133 kN	25 Тонн 222 kN	30 Тонн 267 kN	55 Тонн 489 kN	75 Тонн 667 kN	100 Тонн 890 kN
< 25.4	0.69	-	-	-	-	-	-	-
25.4	1.00	2.24	3.14	5.14	6.49	10.99	16.10	20.57
50.8	2.00	4.48	6.28	10.28	12.98	21.98	32.20	41.14
76.2	3.00	6.72	9.42	15.42	19.47	32.97	48.30	61.71
101.6	4.00	8.96	12.56	20.56	25.96	43.96	64.40	82.28
127	5.00	11.20	15.70	25.70	32.45	54.95	80.50	102.85
152.4	6.00	13.44	18.84	30.84	38.94	65.94	96.60	123.42
177.8	7.00	15.68	21.98	35.98	45.43	76.93	112.70	143.99
203.2	8.00	17.92	25.12	41.12	51.92	87.92	128.80	164.56
228.6	9.00	20.16	28.26	46.26	58.41	98.91	144.90	185.13
254	10.00	22.40	31.40	51.40	64.90	109.90	161.00	205.70
304.8	12.00	26.88	37.68	61.68	77.80	131.88	193.20	246.84
330.2	13.00	29.12	40.82	66.82	84.37	142.87	209.30	267.41
355.6	14.00	31.36	43.96	71.96	90.86	153.86	225.40	287.98
Модель воздушного, электрического или дизельного насоса	PA600	PA1500 PA1500L PA1500M PA2000			PA3801 PA3801M PE30M3N01D		PE40M3N02D PE50M3N03D PG70M3N05	

Источник питания	Тип насоса		№ Страницы
Ручной	Односкоростной металлический ручной насос (P-Серия)		44-45
	Двухскоростной металлический ручной насос (P-Серия)		
	Двухскоростной алюминиевый ручной насос (P-Серия)		
	Двухскоростной ручной насос (P-Серия)		
	Ножной насос (P57-Серия)		46
	Двухскоростной алюминиевый насос (P-Серия)		47
Воздушный	Воздушный насос (PA-Серия)		47
	Воздушный насос (PA-Серия)		48-49
	Двухскоростной воздушный насос (PA-Серия)		
	Воздушный насос с пультом управления (PA-Серия)		
	Ротарный воздушный насос (PAR-Серия)		50
Электрический	Универсальный электрический насос (PU-Серия)		51
	Однофазный электрический насос		52-55
	PE30 0.5 HP Электрический насос		
	PE40 1 HP Электрический насос		
	PE50 1.5 HP Электрический насос		
	Трехфазный электрический насос		56
Дизель	PG70 5.5 HP Honda Газовый насос		57-59
	PD70 4.6 HP HATZ Дизельный насос		

Пульты управления и аксессуары Стр. 62 ▶

Комбо наборы Стр. 60 ▶

Ручные насосы

Алюминиевые и стальные насосы

P Серия

Комбо наборы

Мы предлагаем большой ассортимент комбо наборов.

60

Манометры

Мы предлагаем большой ассортимент манометров для предотвращения перегрузок.

65

Безопасность

Ознакомьтесь с инструкциями по применению.

102

Информация о продукте

- Металлический корпус устойчив к повреждениям
- Внутренний предохранительный клапан для защиты от перегрузки.
- Идеально подходит для использования с цилиндрами и гидравлическими инструментами
- Двухскоростные насосы снижают утомляемость пользователя и повышают производительность.
- P1000AD может использоваться не только в стандартном горизонтальном положении, но также может использоваться с выходным отверстием, обращенным вверх или вниз, обеспечивая большую гибкость в работе.

CE

Модель	Используемый обьем масла (cc)	Размер порта	Номинальное давление		Ход поршня (mm)	Мощность (N)	Корпус
			1st Скорость (BAR/cc)	2nd Скорость (BAR/cc)			
Односкоростной - Простого действия							
P601S	600	⅜"-18 NPTF	-	700/2.46	20	484.9	Сталь
Двухскоростной - Простого действия							
P350	350	¼"-18 NPTF	13.8/2.95	700/0.82	10	391.4	Алюминиевый
P1000	1000	⅜"-18 NPTF	13.8/13.27	700/2.29	21	440.4	Алюминиевый
P1000AD*	870-1000	⅜"-18 NPTF	13.8/13.27	700/2.29	21	440.4	Алюминиевый
P1201	1100	⅜"-18 NPTF	13.8/13.27	700/2.29	21	440.4	Сталь
P2301	2200	⅜"-18 NPTF	13.8/13.27	700/2.29	21	440.4	Сталь
P4301	4100	⅜"-18 NPTF	13.8/13.27	700/2.29	21	440.4	Сталь
P8701	7800	⅜"-18 NPTF	20.01/126.34	700/4.75	43	636.1	Сталь
Двухскоростной - Двойного действия							
P2301M	2200	⅜"-18 NPTF	13.8/13.27	700/2.29	21	440.4	Сталь
P4301M	4100	⅜"-18 NPTF	14/13.2	700/2.3	526	440.0	Сталь
P8701M	7800	⅜"-18 NPTF	20.01/126.34	700/4.75	43	636.1	Сталь

** Объем масла зависит от положения. Насос можно установить с выходным отверстием направленным вверх или вниз.*

P601S

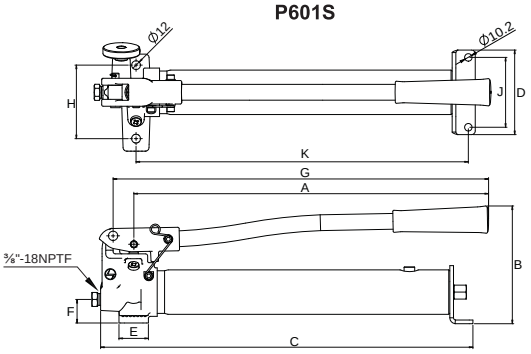

P1201

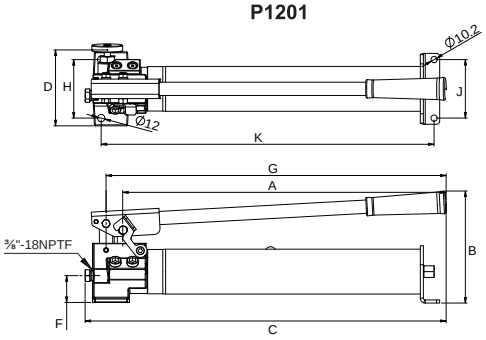

P350

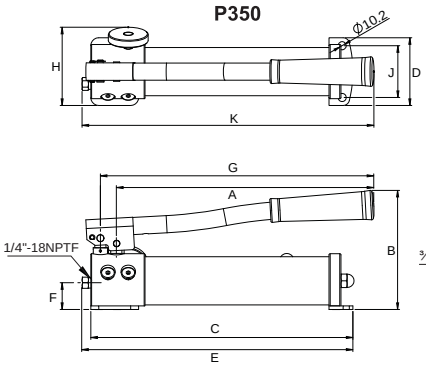

P1000, P1000AD

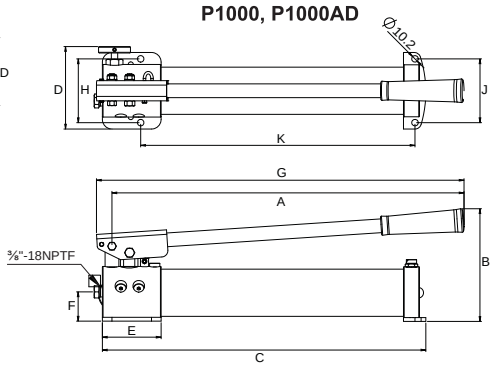

P2301, P4301

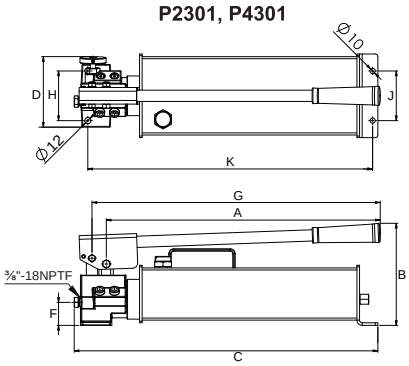

P2301M, P4301M

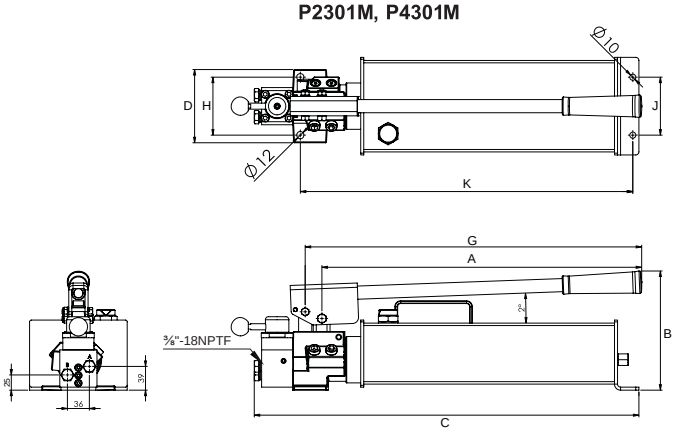

P8701, P8701M

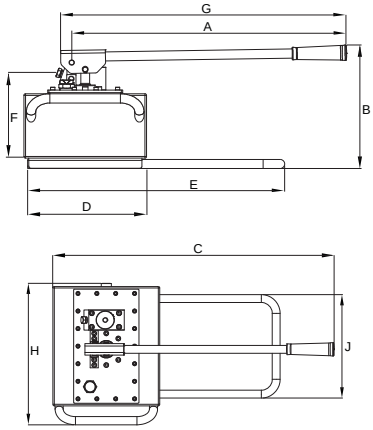

Модель	Характеристики (mm)										Вес нетто (кг)
	A	B	C	D	E	F	G	H	J	K	
Односкоростной - Простого действия											
P601S	482	160	506	115	40	32	511	100	95	452	5.9
Двухскоростной - Простого действия											
P350	323	150	329	85	340	34	343	98	65	366	3.0
P1000	552	175	507	120	92	32	576	100	100	430	6.2
P1000AD*	552	177	507	129	92	46	576	100	100	430	6.2
P1201	525	182	586	123	-	44	552	95	95	540	9.3
P2301	525	173	609	135	-	44	553	95	90	573	12.6
P4301	524	195	581	135	-	44	551	95	95	545	17.1
P8701	655	295	771	293	614	210	684	387	284		34.5
Двухскоростной - Двойного действия											
P2301M	525	173	659	120	-	-	553	95	90	573	14.7
P4301M	524	195	630	120	-	-	552	95	95	545	19.0
P8701M	655	295	771	293	614	229	684	387	284		35.1

** Объем масла зависит от положения. Насос можно установить с выходным отверстием направленным вверх или вниз.*

Ножные насосы

P57 Серия - 10,000 PSI

P570FP

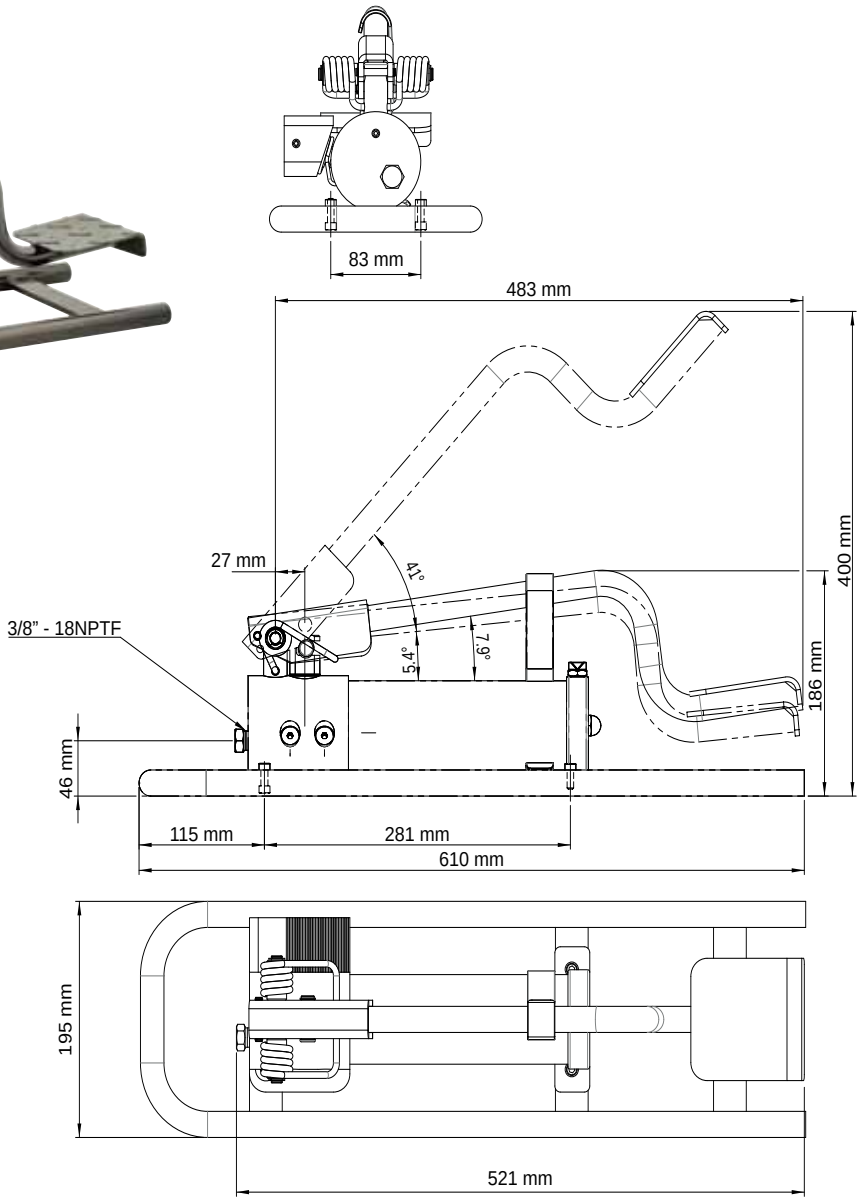

Безопасность
Практика показывает, что лучше использовать не больше 80% указанной мощности.

HF Комплекты
Рассмотрите возможность использования наших портативных комплектов HF совместно с этим насосом.

19

Безопасность

Ознакомьтесь с инструкциями по применению.

102

Высокопоточная муфта
Многопоточные муфты CH38F используются во всех моделях исключая спец. заказы.

Сопутствующий продукт: Гидравлический гайколом

Гидравлический гайколом HNS соединяется с этим переносным ножным насосом. Наши гидравлические гайколомы поставляются в просторном ящике для инструментов, поэтому его легко переносить с места на место. Этот ящик для инструментов
достаточно большой, чтобы вместить маленькие цилиндры, седла, проставки или любой другой инструмент.

Модель	Размер гайки	6-ти гранная гайка
NS1319	6-12	13-19
NS1924	12-16	19-24
NS2432	16-22	24-32
NS3241	22-27	32-41
NS4150	27-33	41-50
NS5060	33-39	50-60
NS6075	39-48	60-75

92

Модель	Обьем Масла (cc)	Порт	Давление (BAR)		Расход масла на одно движение (cc)		Макс. усилие (кг)	Ход поршня (мм)	Вес (кг)
			1st Скорость	2nd Скорость	"1st Скорость	2nd корость			
P570FP	500	⅜"-18 NPTF	13.8	690	13	2	57.7	21	8.2

Двухскоростной алюминиевый насос

- Насос может работать в любом положении
- Монтажная пластина позволяет надежно закрепить насос.

P1000AD

PA600

PA600H

Модель	Обьем масла (cc)	Порт	Скорость потока на выходе		Допустимое давление воздуха на входе (BAR)***	Расход воздуха (L/min)	Корпус
			No Load (L/min)	Load (L/min)			
Односкоростной							
PA600	600	⅜"-18 NPTF	1.00	0.15	2.0 - 7.0	220	Алюминиевый
PA600H	600	⅜"-18 NPTF	1.00	0.15	2.0 - 7.0	220	Алюминиевый

Модель	Обьем масла (cc)	Порт	Давление		Ход поршня (mm)	Макс. усилие (N)	Корпус
			1st Скорость (BAR/cc)	2nd Скорость (BAR/cc)			
Двухскоростной - Простого действия							
P1000AD*	869-1016	⅜"-18 NPTF	13.8/13.27	700/2.29	21	440.4	Алюминиевый

** Обьем масла зависит от положения. Насос можно установить с выходным отверстием направленным вверх или вниз.*
**** Рабочее давление 0-700 bar*

P1000AD - Стр. 44
PA600 & PA600H - Стр. 48

Воздушные насосы

Воздушные

PA Серия

PA1500

PA600H

PA600

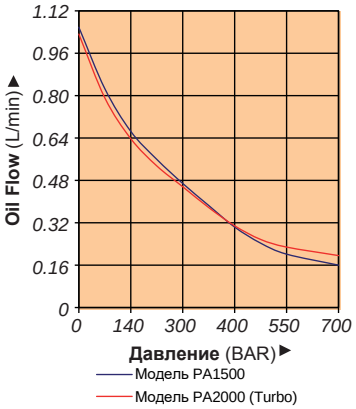

Расход воздуха = 220.87 L/min

PA2000 PA3801 PA7550

Информация о продукте

- Металлический корпус устойчив к повреждениям
- Патент США № 5946912, встроенной байпас устройство, защищает гидравлическую систему от перегрузки
- Компактный, но мощный Air Turbo Motor US Патент No. 5,341,723
- Рекомендуемый диапазон: 110-175 psi / 7.6-12.1 bar
- Макс. рабочее давление: 10,000 psi / 700 Bar

PA7550M PA3801M PA1500M

PA1500A Регулировка давления

PA1500A Давление можно регулировать 1,000 psi / 70 Bar до 10,000 psi / 700 Bar.

Модель	Обьем масла (cc)	Порт	Скорость потока на выходе		Допустимое давление воздуха на входе (BAR)***	Расход воздуха (L/min)	Корпус
			Без нагрузки (L/min)	Под нагрузкой (L/min)			
Простого действия							
PA600	600	⅜"-18 NPTF	1.00	0.15	2.0 - 7.0	220	Алюминиевый
PA600H	600	⅜"-18 NPTF	1.00	0.15	2.0 - 7.0	220	Алюминиевый
PA1500	1500	⅜"-18 NPTF	1.08	0.18	2.0 - 7.0	220	Алюминиевый
PA1500A*	1500	⅜"-18 NPTF	1.08	0.18	2.0 - 7.0	220	Алюминиевый
PA1500L**	1500	⅜"-18 NPTF	1.00	0.16	2.0 - 7.0	220	Алюминиевый
PA2000	2000	⅜"-18 NPTF	1.07	0.20	2.0 - 7.0	220	Алюминиевый
PA3801	3800	⅜"-18 NPTF	1.07	0.18	2.0 - 7.0	220	Стальной
PA3801L**	3800	⅜"-18 NPTF	1.00	0.16	2.0 - 7.0	220	Стальной
PA7550	7550	⅜"-18 NPTF	1.07	0.18	2.0 - 7.0	220	Стальной
Двойного действия							
PA1500M	1500	⅜"-18 NPTF	1.08	0.18	2.0 - 7.0	220	Алюминиевый
PA3801M	3800	⅜"-18 NPTF	1.07	0.18	2.0 - 7.0	220	Стальной
PA7550M	7550	⅜"-18 NPTF	1.07	0.18	2.0 - 7.0	220	Стальной

** Это устройство оснащено внешней регулировкой давления (70-700 бар)*
*** Эти насосы оснащены подвесным пневмоприводом.*
**** Давление воздуха для работы масла 0-700 бар.*

PA Серия

PA1500L

PA600

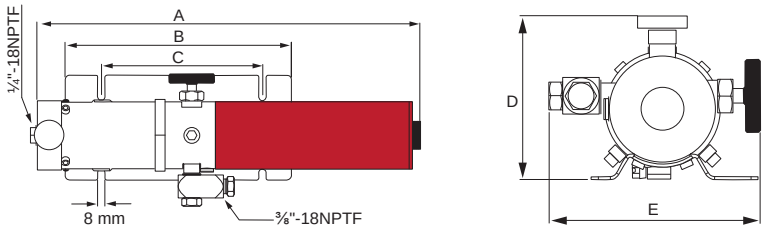

PA1500

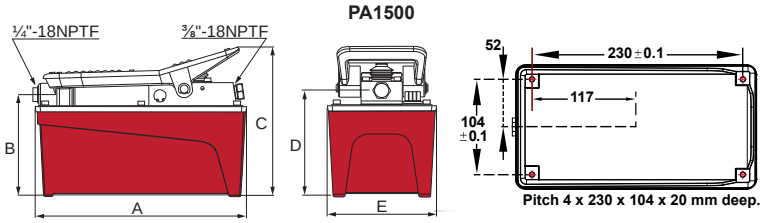

PA1500L

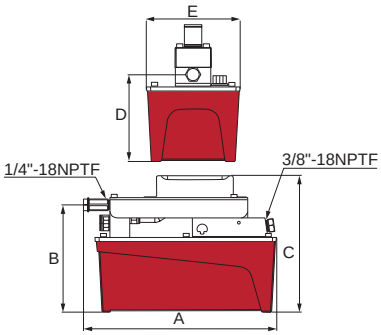

PA1500M

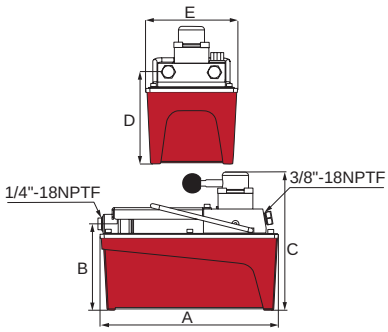

PA3801 и PA7550

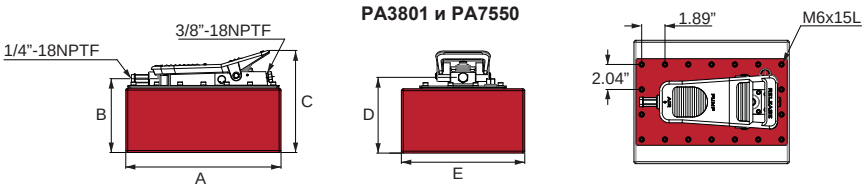

Комбо набор
Воздушные насосы PA1500 доступны в простых для заказа комплектах: насос, манометр, муфта, шланг и цилиндр.

60

Шланги
Мы предлагаем разнообразные шланги, муфты и т.д

67

Модель	Отверстия в основании для крепежа	Характеристики (мм)					Вес нетто (кг)
		A	B	C	D	E	
Простого действия							
PA600	yes	426	250	178	157	142	6.4
PA600H	yes	426	250	178	114	146	5.7
PA1500	yes	263	127	185	131	136	8.2
PA1500A*	yes	263	127	185	131	136	8.2
PA1500L**	yes	278	160	204	130	136	8.8
PA2000	yes	321	163	207	132	187	9.1
PA3801	no	321	129	187	133	187	12.3
PA3801L**	no	321	163	207	132	187	13.8
PA7550	no	321	127	211	156	214	16.3
Двойного действия							
PA1500M	yes	267	127	203	136	136	8.7
PA3801M	no	321	128	204	135	187	10.9
PA7550M	no	321	152	229	161	255	18.1

** Это устройство оснащено внешней регулировкой давления (70-700 бар)*
*** Эти насосы оснащены подвесным пневмоприводом.*

Ротарные воздушные насосы

PAR Серия - 10,000 PSI Номинально

Манометры

Мы предлагаем большой ассортимент манометров для предотвращения перегрузок. 65

Шланги

Мы предлагаем разнообразные шланги, муфты и т.д 67

Поставляется без гидравлического масла

PAR Серия

PARD1701

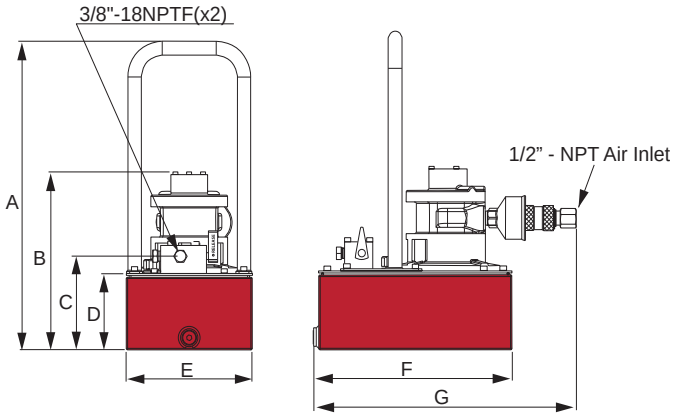

PAR1703 и PAR4003

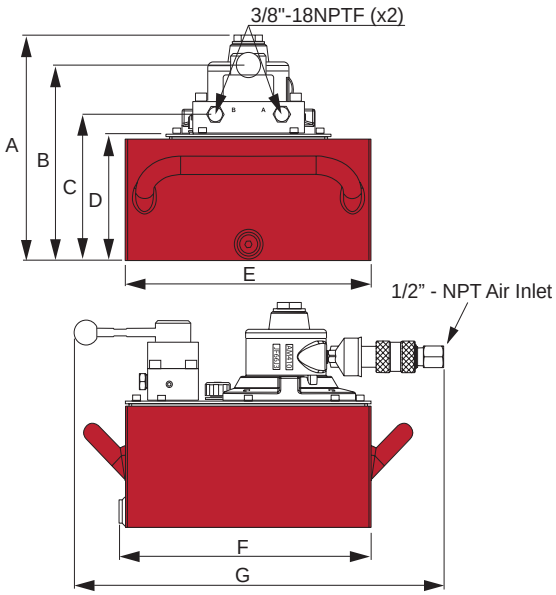

Используется с цилиндрами	Мощность (hp)	Обьем масла (cc)	Модель	Макс. давление (BAR)	Давление		Расход масла на выходе		Тип клапана	Функции клапана	Допустимое давление воздуха на входе (BAR)
					1st Скорость (BAR)	2nd Скорость (BAR)	1st Скорость (L/min)	2nd Скорость (L/min)			
Простого действия	1.7	3800	PARD1701	700	48.30	700	5.13	0.36	Сброса	возвратный	4.14~5.52
	1.7	11400	PARD1703	700	48.30	700	5.13	0.36	Сброса	возвратный	4.14~5.52
	1.7	11400	PAR1703	700	48.30	700	6.83	0.36	Ручной PW3	сбрасывающий/возвратный	4.14~5.52
	4	11400	PARD4003	700	48.30	700	7.62	1.15	Сброса	возвратный	4.14~0.69
	4	11400	PAR4003	700	48.30	700	8.39	1.15	Ручной PW3	сбрасывающий/возвратный	4.14~0.69
Двойного действия	1.7	11400	PARM1703	700	48.30	700	6.83	0.36	Ручной PW4	сбрасывающий/возвратный	4.14~5.52
	4	11400	PARM4003	700	48.30	700	8.39	1.15	Ручной PW4	сбрасывающий/возвратный	4.14~0.69

Модель	Расход воздуха (L/min)	Макс. шум (dBA)	Характеристики (мм)							Вес (кг)
			A	B	C	D	E	F	G	
PARD1701	1245.94	93	485	239	147	120	205	313	404	19.1
PARD1703	1245.94	93	-	304	212	185	305	313	456	24.5
PAR1703	1245.94	93	303	267	209	185	305	313	459	24.9
PARD4003	2690.10	100	-	344	212	185	305	313	467	29.9
PAR4003	2690.10	100	344	267	209	185	305	313	470	30.4
PARM1703	1245.94	93	303	267	209	185	305	313	459	24.9

Универсальные насосы

PU Серия - Облегченные насосы

PU20M4N01B

- Портативные и облегченные
- Универсальные мотор, запускается при полной нагрузке и доступен 120VAC 50/60 HZ or 240VAC 50/60HZ.
- 3м 24 VAC подвесной контроллер
- Вес составляет всего 17 кг с маслом
- Возможность регулировки давления
- Предназначен для неприрывной работы
- Возможность калибровки самостоятельно

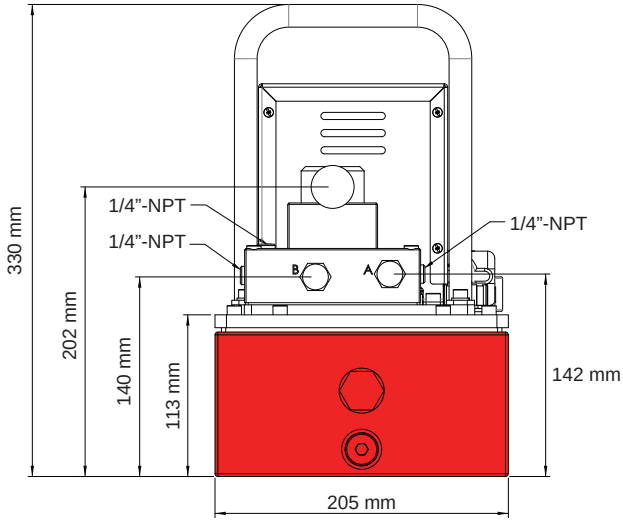

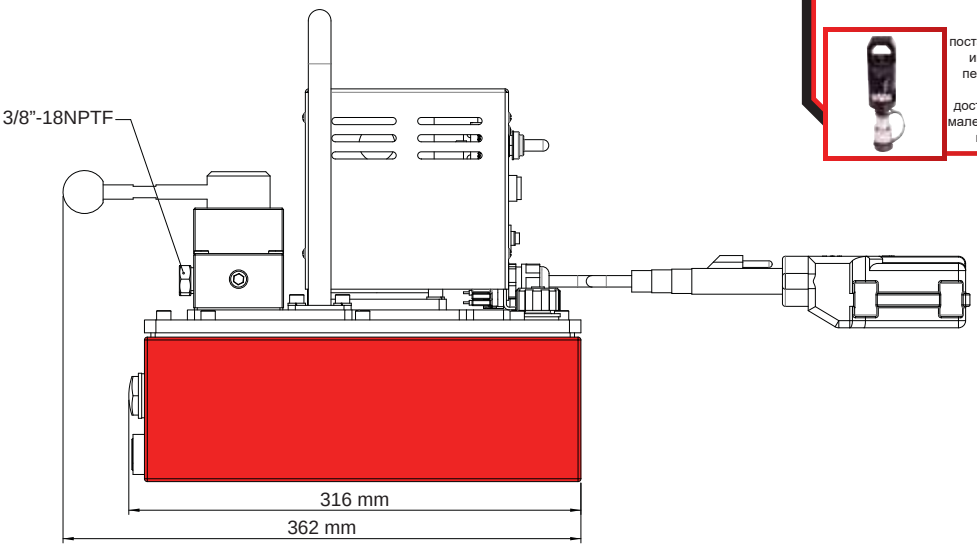

Гидравлические съемники

Гидравлические съемники
Гидравлические съемники 5, 10, 15, 25 и 50 тонн имеют конструкцию, которая помогает удерживать челюсти плотно прилегающими к поверхности и предотвращать проскальзывание, которое может привести к травме. Скомпануйте их с легким электронным насосом BVA PU20M3N01B для мобильности.

88

Съемники фланцев

Съемники фланцев штыревого типа доступны в 5 и 10-тонных моделях и хорошо подходят для большинства сред. Для мобильности и скорости компонуются с PU20M4N01B насосом.

91

Гидравлические гайколомы

Гидравлический гайколом HNS соединяется с этим переносным ножным насосом. Наши гидравлические гайколомы поставляются в просторном ящике для инструментов, поэтому его легко переносить с места на место. Этот ящик для инструментов достаточно большой, чтобы вместить маленькие цилиндры, седла, проставки или любой другой инструмент.

92

Функции клапана	Скорость потока				Мощность	Вольтаж 50/60 Hz		Вес (кг)	Длина (мм)	Ширина (мм)	Высота (мм)
	1st Скорость		2nd Скорость			120 VAC	240 VAC				
	L/min	BAR	L/min	BAR		Модель #	Модель #				
3W/3P Advance/Hold Return	2.18	62~76	0.46	700	1.0 Hp	PU20M3N01B	PU20M3N01C	16.8	362	205	300
4W/3P Advance/Hold/Return	2.18	62~76	0.46	700	1.0 Hp	PU20M4N01B	PU20M4N01C	16.8	362	205	300

Электрические насосы

PE30, PE40, PE50
Серия - Простого действия

- Уровень шума не привышает (80dBA).
- Двухступенчатые насосы обеспечивают быстрый запуск
- Фильтры отсеивают загрязнения, чтобы предотвратить повреждение насоса.
- Все насосы поставляются 240 VAC 50 Hz.
- Контроллер подключен через 24 VAC для безопасности
- Запускается при полной нагрузке

PE40M4N02D

PEW03 Опционально

		Допустимые цилиндры	Скорость потока				Мощность
			1st Скорость		2nd Скорость		
			L/min	BAR	L/min	BAR	
Ручной клапан							
	3W/3P Advance /Hold Return	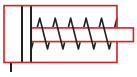	4.80	24.15	0.30	700	0.5 Hp
			5.10	48.30	0.61	700	1.0 Hp
			7.80	48.30	1.00	700	1.5 Hp
			6.3	48	1.22	700	3 Hp
	4W/3P Advance /Hold/Return		4.80	24.15	0.30	700	0.5 Hp
			5.10	48.30	0.61	700	1.0 Hp
			7.80	48.30	1.00	700	1.5 Hp
			6.3	48	1.22	700	3 Hp
Ручной клапан с 3м контроллером							
	3W/3P Advance /Hold Return	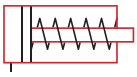	4.80	24.15	0.30	700	0.5 Hp
			5.10	48.30	0.61	700	1.0 Hp
			7.80	48.30	1.00	700	1.5 Hp
			6.3	48	1.22	700	3 Hp
	4W/3P Advance /Hold/Return		4.80	24.15	0.30	700	0.5 Hp
			5.10	48.30	0.61	700	1.0 Hp
			7.80	48.30	1.00	700	1.5 Hp
			6.3	48	1.22	700	3 Hp
Электромагнитный клапан с 3м контроллером							
	3W/3P Advance /Hold Return	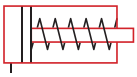	4.80	24.15	0.30	700	0.5 Hp
			5.10	48.30	0.61	700	1.0 Hp
			7.80	48.30	1.00	700	1.5 Hp
			6.3	48	1.22	700	3 Hp
	4W/3P Advance /Hold/Return	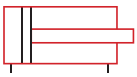	4.80	24.15	0.30	700	0.5 Hp
			5.10	48.30	0.61	700	1.0 Hp
			7.80	48.30	1.00	700	1.5 Hp
			6.3	48	1.22	700	3 Hp

PE50M4N03D

PE30M4N01D

PES50S4N01D

PE60M4N15D

PE Серия

Безопасность
Практика показывает, что лучше использовать не больше 80% указанной мощности.

Обьем масла						
1 Gal / 3.8 L	2 Gal / 7.6 L	3 Gal / 11.4 L	5 Gal / 19.4 L	10 Gal / 38 L	15 Gal / 56 L	25 Gal / 95 L
Модель	Модель	Модель	Модель	Модель	Модель	Модель
Ручной клапан						
PE30M3N01D	PE30M3N02D	PE30M3N03D	-	-	-	-
-	PE40M3N02D	PE40M3N03D	PE40M3N05D	PE40M3N10D	PE40M3N15D	PE40M3N25D
-	-	PE50M3N03D	PE50M3N05D	PE50M3N10D	PE50M3N15D	PE50M3N25D
PE30M4N01D	PE30M4N02D	PE30M4N03D	-	-	-	-
-	PE40M4N02D	PE40M4N03D	PE40M4N05D	PE40M4N10D	PE40M4N15D	PE40M4N25D
-	-	PE50M4N03D	PE50M4N05D	PE50M4N10D	PE50M4N15D	PE50M4N25D
Ручной клапан с 3м контроллером						
PE30W3N01D	PE30W3N02D	PE30W3N03D	-	-	-	-
-	PE40W3N02D	PE40W3N03D	PE40W3N05D	PE40W3N10D	PE40W3N15D	PE40W3N25D
-	-	PE50W3N03D	PE50W3N05D	PE50W3N10D	PE50W3N15D	PE50W3N25D
PE30W4N01D	PE30W4N02D	PE30W4N03D	-	-	-	-
-	PE40W4N02D	PE40W4N03D	PE40W4N05D	PE40W4N10D	PE40W4N15D	PE40W4N25D
-	-	PE50W4N03D	PE50W4N05D	PE50W4N10D	PE50W4N15D	PE50W4N25D
Электромагнитный клапан с 3м контроллером						
PE30S3N01D	PE30S3N02D	PE30S3N03D	-	-	-	-
-	PE40S3N02D	PE40S3N03D	PE40S3N05D	PE40S3N10D	PE40S3N15D	PE40S3N25D
-	-	PE50S3N03D	PE50S3N05D	PE50S3N10D	PE50S3N15D	PE50S3N25D
PE30S4N01D	PE30S4N02D	PE30S4N03D	-	-	-	-
-	PE40S4N02D	PE40S4N03D	PE40S4N05D	PE40S4N10D	PE40S4N15D	PE40S4N25D
-	-	PE50S4N03D	PE50S4N05D	PE50S4N10D	PE50S4N15D	PE50S4N25D

Электрические насосы

Электрические

PE30M4N01D

PE60M4N15D

PE30 Серия

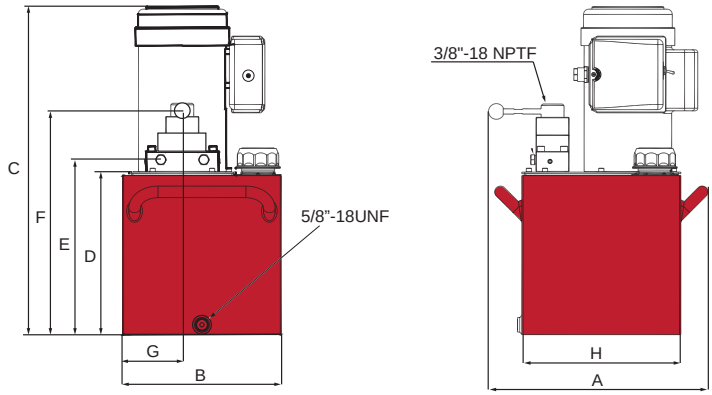

PE40/PE50/PE60 Серия

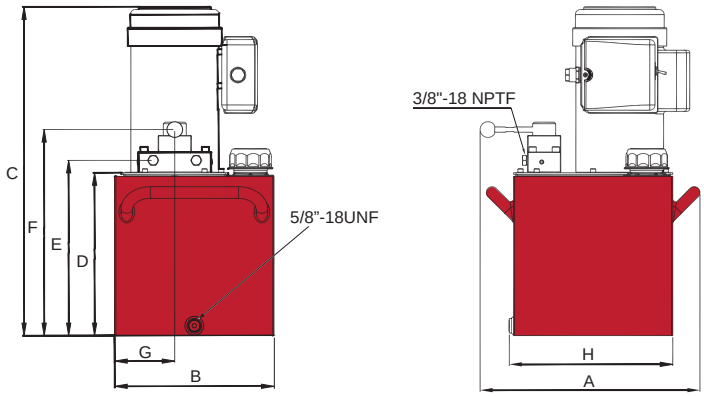

PE40/PE50 Серия с роликами

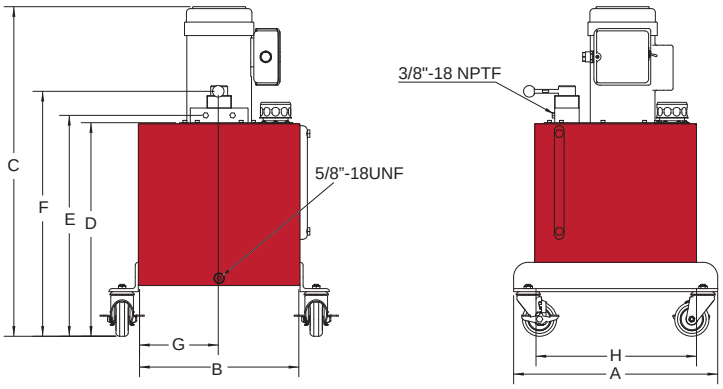

Ассортимент аксессуаров
Ознакомитесь с ассортиментом аксессуаров разработанных для работы с этими насосами.
62

80%

Безопасность
Практика показывает, что лучше использовать не больше 80% указанной мощности.

Безопасность
Ознакомьтесь с инструкциями по применению.
102

Настройки давления
Рекомендованные настройки давления доступны по запросу. Свяжитесь с местным дилером BVA.

Размер резервуара
Рекомендуемый размер резервуара: обьем цилиндра + объем масла в шланге x 1,3

Поставляется без гидравлического масла

Резервуар (Л)	Характеристики (мм)								Вес* (кг)			
	A	B	C	D	E	F	G	H	PE30	PE40	PE50	PE60
3.8	323	262	485	119	145	305	206	315	27.7	-	-	-
7.6	424	305	455	152	175	335	114	315	34.0	32.7	-	-
11.4	424	305	500	183	208	267	114	315	38.1	36.7	41.3	-
18.9	424	305	630	312	335	394	114	315	-	46.3	50.8	47.3
37.9	531	419	800	483	505	566	211	419	-	83.5	88.0	-
56.8	531	419	879	561	587	645	211	419	-	115.7	120.2	76
94.6	650	541	879	561	587	645	269	541	-	164.2	168.7	-

* *Вес насоса с маслом.*

Однофазные насосы описание

Если вы не видите насос, который бы соответствовал вашим потребностям, вы можете изготовить насос по вашему желанию. Используйте это описание в качестве руководства для создания собственного электрического насоса. Чтобы получить помощь в сборке насоса, позвоните местному представителю BVA.

P	E	30	S4L	02	A
1 Тип продукта	*2* Тип мотора	*3* Кол-во потоков	*4* Вид клапана	*5* Размер резервуара	*6* Вольтаж

1 - Тип продукта

P Насос

2 - Тип мотора

E Индукционный электродивгатель, TEFC

3 - Кол-во потоков

30 4.2/0.22 L/min @ 25/700 BAR, ½ Hp (0.37 kW)
40 4.2/0.46 L/min @ 48/700 BAR, 1 Hp (0.75 kW)
50 5.1/0.69 L/min @ 48/700 BAR, 1.5 Hp (1.12 kW)
60 6.3/1.22 L/min @ 48/700 BAR, 3 Hp (2.24 kW)

4 - Вид клапана

CMR Блок коллектора, смонтированный на насосе - только для напорных и обратных портов

M2N Ручной 3W/2P
M3N Ручной 3W/3P
M4N Ручной 4W/3P
M3L Ручной 3W/3P с фиксирующей пластиной
M4L Ручной 4W/3P с фиксирующей пластиной

W2N Ручной 3W/2P с 3м контроллером
W3N Ручной 3W/3P с 3м контроллером
W4N Manual Valve 4W/3P с 3м контроллером
W3L Manual Valve 3W/3P с фиксирующей пластиной и 3м контроллером
W4L Manual Valve 4W/3P с фиксирующей пластиной и 3м контроллером

S3N Электромагнитный 3W/3P
S4N Электромагнитный 4W/3P
S3L Электромагнитный 3W/3P с фиксирующей пластиной
S4L Электромагнитный 4W/3P с фиксирующей пластиной

5 - Резервуар

01 1 Gallon / 3.8 L
02 2 Gallons / 7.6 L
03 3 Gallons / 11.4 L
05 5 Gallons / 19.4 L
10 10 Gallons / 38 L
15 15 Gallons / 56 L
25 25 Gallons / 95 L

6 - Вольтаж

A 120V 1 ph 50 Hz
D 230V 1 ph 50 Hz - Европейская розетка

Не все опции доступны во всех конфигурациях. Таблица предоставлена только для справки. Пожалуйста, проконсультируйтесь с вашим местным дилером BVA, если вы хотите заказать нестандартный насос или у вас есть вопросы.

PE Серия

Пример

PE30M4N01D

Изучив этот номер модели, мы узнаем, что насос имеет следующие технические характеристики

- Электрический насос
- ½ Hp (0.37 kN)
- Ручной клапан 4W/3P
- 1 gallon/3.8 L резервуар

PE30M4N01D

Манометры

Мы предлагаем большой ассортимент манометров для предотвращения перегрузок. 65

Сопутствующий продукт: педали

Они могут использоваться со всеми насосами, оснащенными электромагнитными клапанами 66

Шланги

Мы предлагаем разнообразные шланги, муфты и т.д pg 67

Безопасность

Ознакомьтесь с инструкциями по применению. 102

Поставляются без гидравлического масла

3-фазовые электрические насосы

Электрические

PE60M4N06W

- Контроллер подключен через 24 VAC для безопасности.
- Уровень шума не привышает (80dBA).
- Двухскоростная система позволяет производить работу быстрее
- Пусковая мощность при полной нагрузке
- Внутренние фильтра защищают от загрязнений
- Прочная конструкция отвечает требованиям промышленного применения
- Используются компоненты для минимизации износа и повышения общей надежности
- Резервуары оборудованы датчиками уровня
- PE60 Модель стандартно производятся в спецификации 380 VAC 50 Hz.

Настройки давления
Рекомендованные настройки давления доступны по запросу. Свяжитесь с местным дилером BVA.

Безопасность
Практика показывает, что лучше использовать не больше 80% указанной мощности.

Поставляются без гидравлического масла

Ассортимент аксессуаров
Ознакомитесь с ассортиментом аксессуаров разработанных для работы с этими насосами.
pg 62

Манометры
Мы предлагаем большой ассортимент манометров для предотвращения перегрузок.
65

Шланги
Мы предлагаем разнообразные шланги, муфты и т.д
67

3-фазовые насосы описание

Если Вы не видите насос, который бы соответствовал вашим потребностям, вы можете изготовить насос по вашему желанию. Используйте это описание в качестве руководства для создания собственного электрического насоса. Чтобы получить помощь в сборке насоса, позвоните местному представителю BVA.

P	E	60	M4N	06	W
1	*2*	*3*	*4*	*5*	*6*
Тип продукта	*Тип мотора*	*Кол-во потоков*	*Клапан*	*Резервуар*	*Вольтаж*

1 - Тип продукта

P Насос

2 - Тип мотора

E Индукционный двигатель, TEFC

3 - Кол-во потоков

60 6300 cc/min @ 48 BAR
1330 cc/min @ 700 BAR, 3.0 Hp

4 - Клапан

M3N Ручной 3W/3P
M4N Ручной 4W/3P

W3N Ручной 3W/3P с 3м контроллером
W4N Ручной 4W/3P с 3м контроллером

5 - Резервуар

06 6 Gallons / 22.7 L

6 - Вольтаж

W 380-415V 3-фазовый 50 Hz

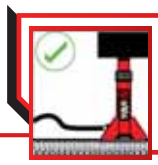

Безопасность
Ознакомьтесь с инструкциями по применению.
102

Модель	Клапан	Функции клапана	Вольтаж (volts)	Уровень шума (dBA)	Мощность (kW)	Обьем масла (Л)	Давление (BAR)		Обьем масла на выоде (Л)		Амперaж (Amp)
							1st Stage	2nd Stage	1st Stage	2nd Stage	
380 Volt											
PE60M4N06W	Ручной	4-Way 3-Позиционный	380	80	2.24	22.7	48	700	6.3	1.33	4.5

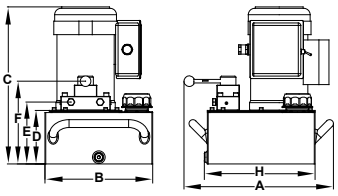

Модель	Характеристики (мм)							Вес (кг)
	A	B	C	D	E	F	H	
380 Volt								
PE60M4N06W	524	376	583	224	247	307	436	62

Дизельные/газовые насосы

PG/PD Серия - Портативная мощность

PG70M4N05

PD70M4N05

Поставляется без гидравлического масла

Безопасность
Практика показывает, что лучше использовать не больше 80% указанной мощности.

Манометры

Мы предлагаем большой ассортимент манометров для предотвращения перегрузок. 65

Шланги

Мы предлагаем разнообразные шланги, муфты и т.д 67

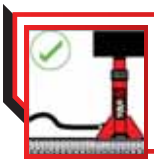

Безопасность

Ознакомьтесь с инструкциями по применению. 102

Газовый насос

- Газовый насос обеспечивает 10,000 psi
- Промышленный мотор 5.5 Honda
- Идеально подходит для труднодоступных мест
- Двухскоростной насос обеспечивает ускоренное выполнение работ
- Данный насос имеет защитный каркас для использования в тяжелых условиях
- Ручной регулирующий клапан для использования с цилиндрами или инструментами одинарного или двойного действия

Дизельный насос

- Дизельный насос обеспечивает 10,000 psi
- Промышленный дизельный мотор 4.6 hp / 3.5 kN HATZ
- электромагнитный регулирующий клапан для использования с цилиндрами или инструментами одинарного или двойного действия
- Двухскоростной насос обеспечивает ускоренное выполнение работ
- Насос оснащенсзащитным каркасом для использования в тяжелых условиях
- Идеаильно подходит для использования в труднодоступных местах
- Опционально: электро старт

Клапан	Тип клапана	Используемые цилиндры	Скорость потока			
			1st Stage		2nd Stage	
			L/min	BAR	L/min	BAR
3W/3P Advance/Hold	Ручной	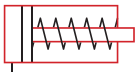	7.0	48.3	1.6	700
	Электромагнитный		9.8	48.3	3.3	700
4W/3P Advance/Hold Return	Ручной		7.0	48.3	1.6	700
	Электромагнитный		9.8	48.3	3.3	700

Дизельные насосы описание

Если Вы не видите насос, который бы соответствовал вашим потребностям, вы можете изготовить насос по вашему желанию. Используйте это описание в качестве руководства для создания собственного электрического насоса. Чтобы получить помощь в сборке насоса, позвоните местному представителю BVA.

P	D	70	S4L	05
1	*2*	*3*	*4**	*5*
Тип продукта	*Тип мотора*	*Поток*	*Тип клапана*	*Резервуар*

1 - Тип продукта

P Pump

2 - Тим мотора

G Газовый
D Дизельный

3 - Flow Group

70 7000 cc/min @ 48 BAR
1640 cc/min @ 700 BAR

4* - Тип клапана

CMR Коллектор смонтирован на насосе

M2N ручной 3W/2P
M3N ручной 3W/3P
M4N ручной 4W/3P
M3L Ручной 3W/3P с фиксирующей пластиной
M4L Ручной 4W/3P с фиксирующей пластиной

S3N Электромагнитный 3W/3P
S4N Электромагнитный 4W/3P
S3L Электромагнитный 3W/3P с фиксирующей пластиной
S4L Электромагнитный 4W/3P с фиксирующей пластиной

5 - Резервуар

05 5 Gallons / 19.4 L
10 10 Gallons / 38 L
15 15 Gallons / 56 L

Электромагнитные клапаны не доступны для серии насосов PG70

PG/PD Серия

Пример
PG70M4N05

Изучив этот номер модели, мы знаем, что насос имеет следующую спецификацию:

- Газовый
- Ручной клапан4W/3P
- 19,4л резервуар

Каркас

Все газовые и дизельные насосы оснащены каркасами для предотвращения повреждений, которые могут возникнуть на рабочей площадке.

Электрический старт

Электрический старт устанавливается опционально и только на дизельные двигатели

Не поставляется с гидравлическим маслом

Тип мотора	Обьем масла		
	5 Gal / 19.4 L	10 Gal / 38 L	15 Gal / 56 L
	Модель	Модель	Модель
Газ - 5.5 Hp Honda	PG70M3N05	-	-
Дизель - 7.3 Hp HATZ	PD70S3L05	PD70S3L10	PD70S3L15
Газ - 5.5 Hp Honda	PG70M4N05	-	-
Дизель - 7.3 Hp HATZ	PD70S4L05	PD70S4L10	PD70S4L15

Газовыеи дизельные насосы

PG/PD Серия

PD70M4N05

PG70M3N05

Безопасность
Практика показывает, что лучше использовать не больше 80% указанной мощности.

Манометры
Мы предлагаем большой ассортимент манометров для предотвращения перегрузок. 65

Шланги
Мы предлагаем разнообразные шланги, муфты и т.д 67

Безопасность
Ознакомьтесь с инструкциями по применению. 102

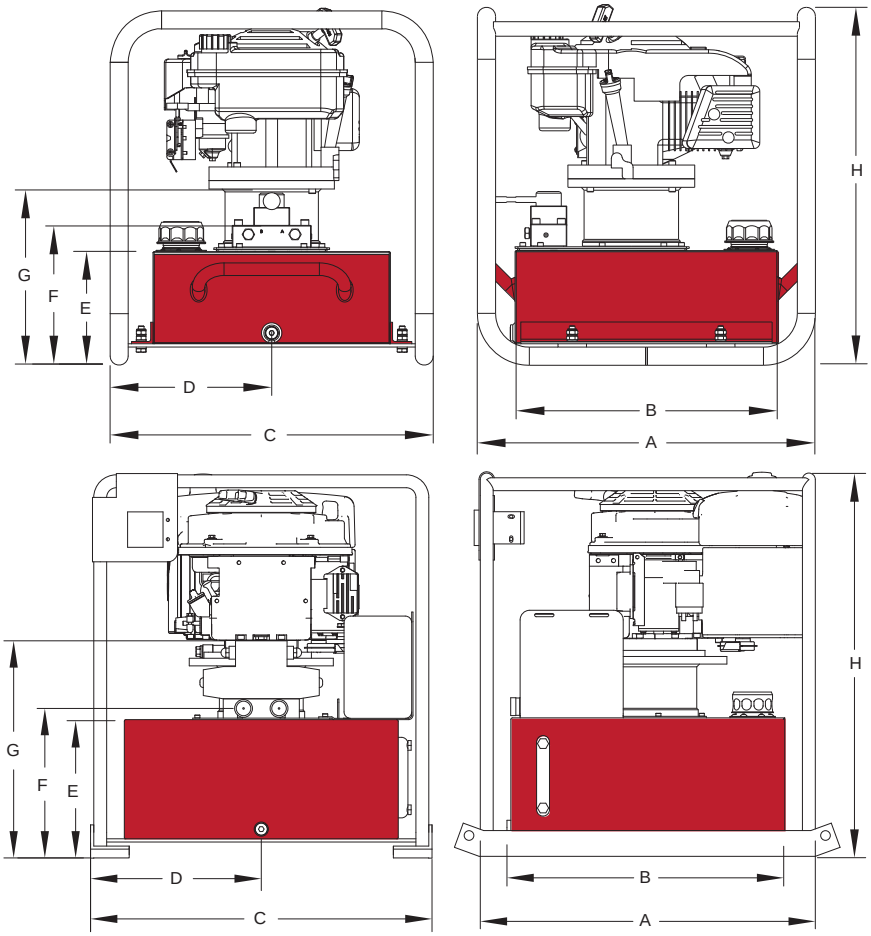

Модель	Характеристики (мм)								Вес** (кг)
	A	B	C	D	E	F	G	H	
Газовые насосы									
PG70xxx05	675	546	532	266	292	316	393	627	73.5
PG70xxx10	718	594	686	343	305	328	441	627	137.4
PG70xxx15	718	594	686	343	305	328	441	627	168.7
Дизельные насосы									
PD70xxx05	675	546	532	266	292	316	393	828	115.7
PD70xxx10	718	594	686	343	305	328	441	828	149.2
PD70xxx15	718	660	686	343	305	328	441	828	182.8

*